序号 Item	名称 Description	规格 Size
1	轴承润滑入油口 Bearings oil injection	1/4″PF
2	压缩机进气口 Suction nozzle	ø120
3	压缩机进油口(侧向) Side oil injection	3/4″PF
4	油细分离器回油口 Drain from the separator	1/4″PF
5	压缩机油气出口 Discharge nozzle	ø85
6	温度感测器接口 Measuring connection	1/4″PF

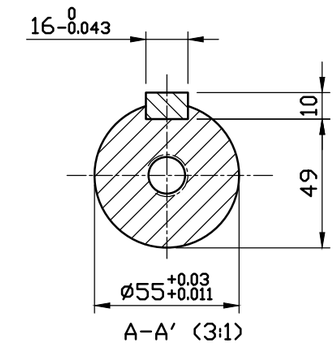

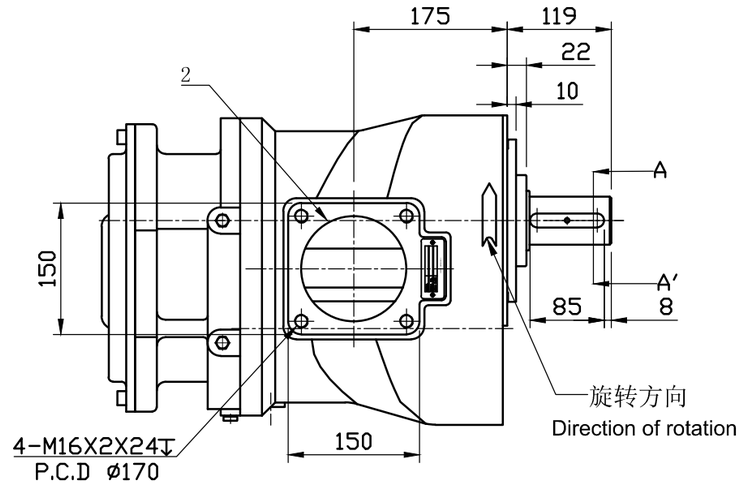

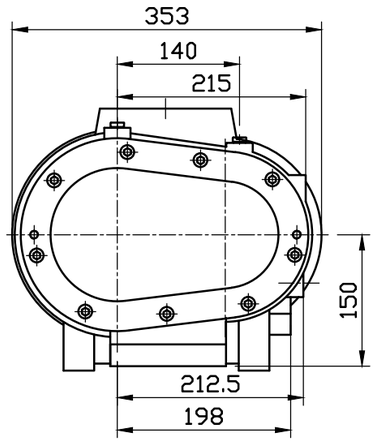

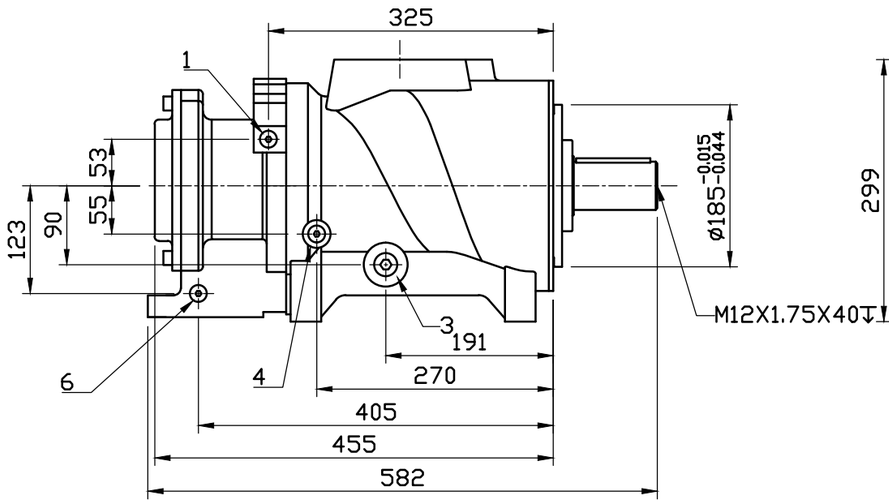

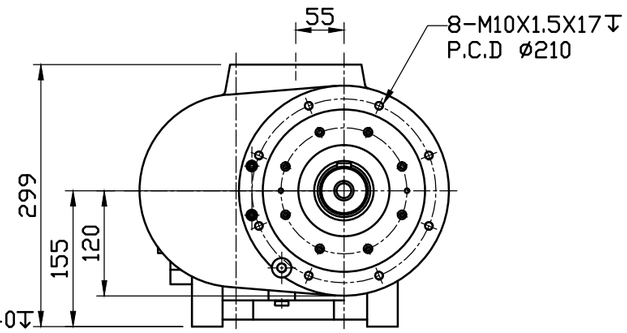

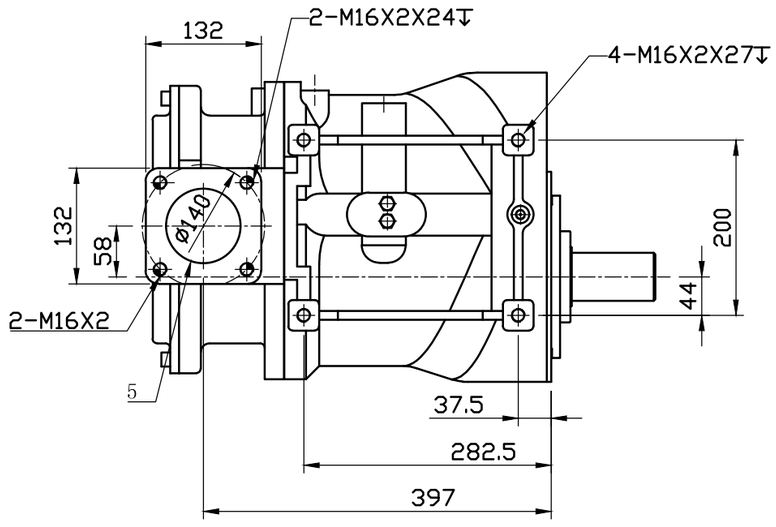

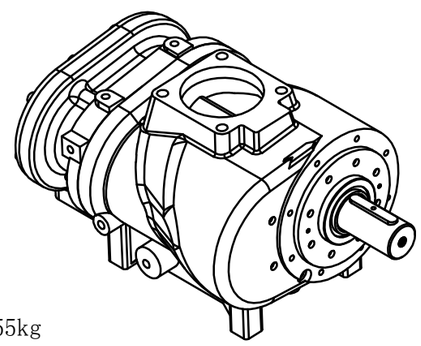

重量:155kg
Weight: 155kg

件号	35337-A00			图号	3-35337-A00			
品名	机体外观图-AC-600R			图档	AB-600R_150707			
				设计	审	查		核准
材质		日期	2015.07.07	彭 进				
比例	1 / 7	单位	mm					

上海汉钟精机股份有限公司
SHANGHAI HANBELL PRECISE MACHINERY CO., LTD.